版 次 REV	更改单号 Revise No	制图绘图 DESCRIPTION	日 期 Date
A			
B			
C			

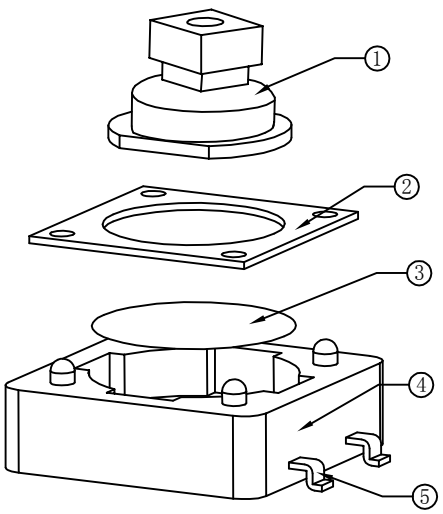

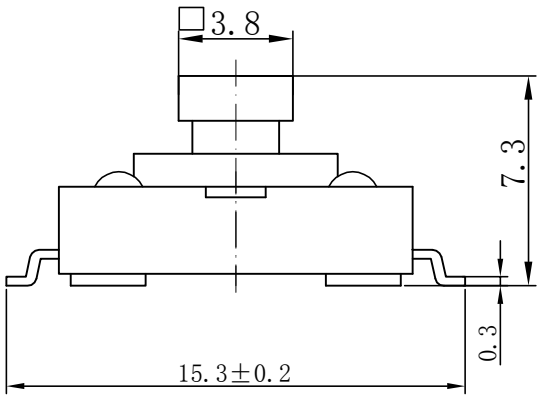

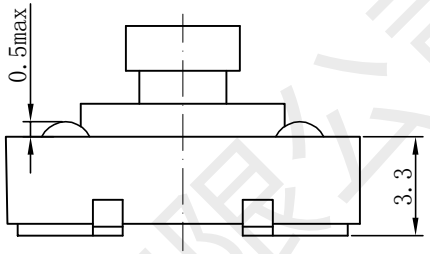

技术参数：

1. 做用温度：-25～+70℃；
2. 额定负荷：DC 12V 50mA；
3. 接触电阻：≤100mΩ；
4. 绝缘电阻：≥100MΩ；
5. 耐　　压：AC250V(50Hz)/min；
6. 动 作 力：250±50g；
7. 使用寿命：100000次；
8. 未注尺寸公差参照下面表格。

A	H(高度)
⌀6.8	4.3
⌀6.8	5.0
⌀6.5	6.0
⌀6.5	7.0
⌀6.3	7.3
⌀6.3	8.5
⌀6.3	13.0

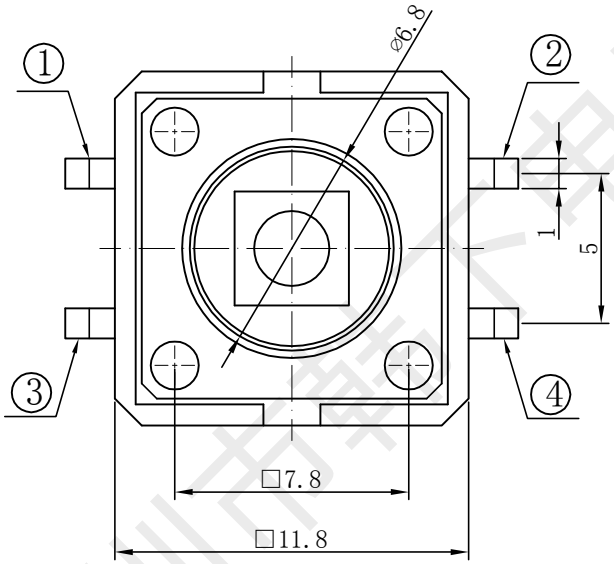

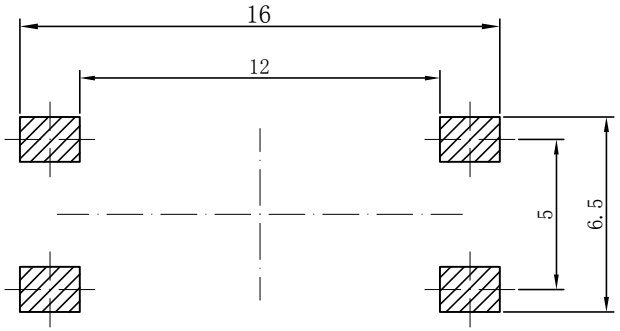

PCB线路板安装图(±0.1)

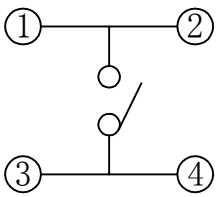

电路图

序 号	名 称	数 量	材 料	镀层/颜色	备 注
5	嵌件	1	H62Y 黄铜 T=0.30	Ag	
4	底座	1	PPA	黑	
3	簧片	1	不锈钢	Ag	
2	盖板	1	冷轧钢带	Cu/Sn	
1	按钮	1	PPA	黄	

韩下 HANXIA 深圳市韩下电子有限公司		名 称 Denomination:	轻触开关 TACT SWITCH
未注公差 General tolerance		型 号 Part no.:	HX 12x12x7.3TPFT-Y
X. ±0.20	X°. ±1°	单位 Unit: mm	图 幅 DIN: A4
.X ±0.15	.X° ±0.5°	阶段标记 Phase marker / 重 量 Weight / 比 例 Scale	页 码 Sheet of / 版 次 REV
.XX ±0.05	.XX° ±0.1°		
.XXX ±	.XXX° ±		A/0

设计 Design: 黄彬
校对 Check:
审核 Auditing: 张伟
批准 Approve: 罗小春

深圳市韩下电子有限公司