Alle Rechte vorbehalten/ *All rights reserved*

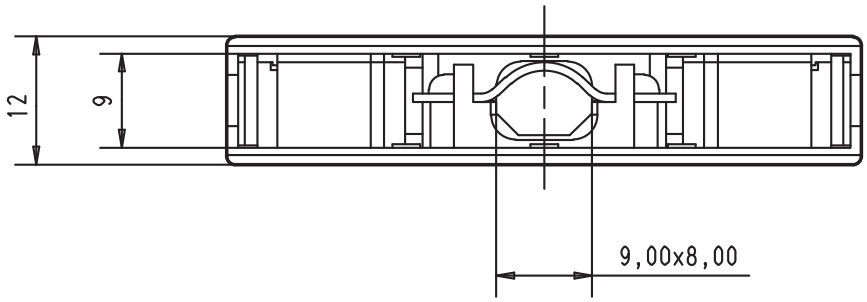

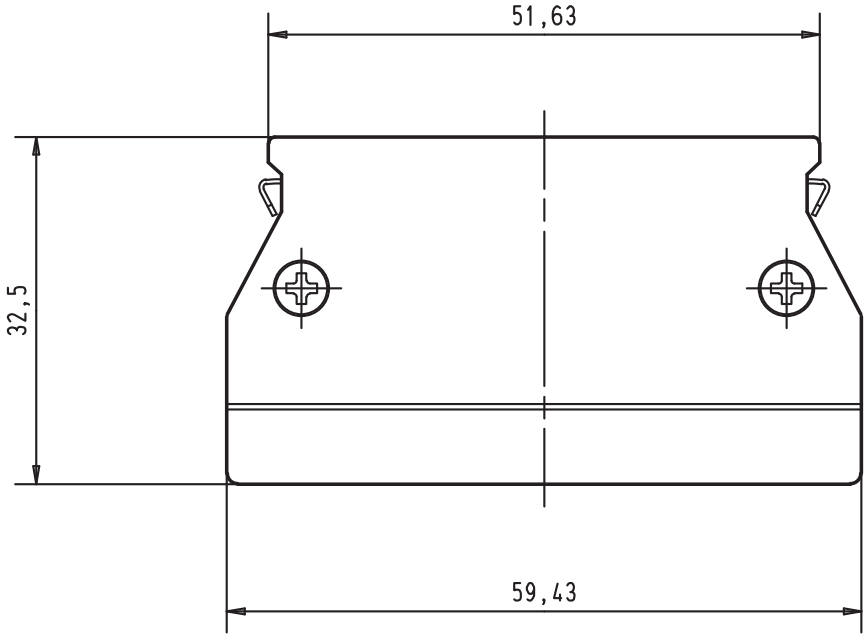

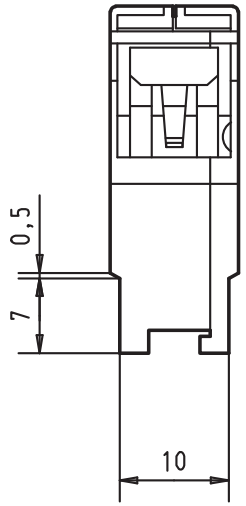

				Dat.	Name				
			Detail.	30-AUG-00	Alspace	All Dim. in mm Orig. Size DIN A 4	*har.mik®* I/O 68 poles standard metal hood with locking levers	Maßstab/ *Scale* 1,5:1
			Insp.					
			Stand.					
27941	30-AUG-00	Alspace	HARTING EURL F-95972 Paris				TB 60 03 068 0155	Blatt/ *Page* 1/1
Mod.	Dat.	Name					Sub.	